Patron

BONNET D'OEUF EN LAPIN

par PETITS BEGUINS

DIY

LES OREILLES

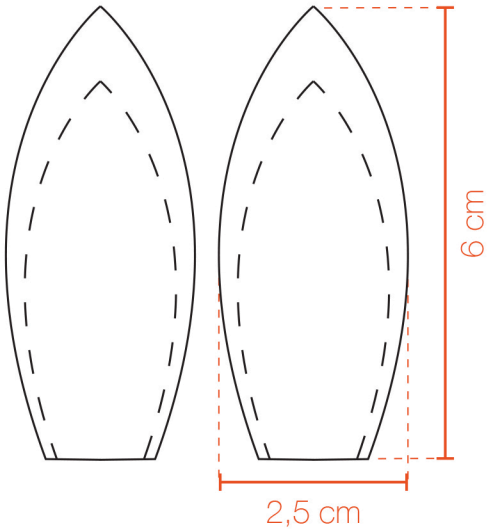

L'INTERIEUR DES OREILLES

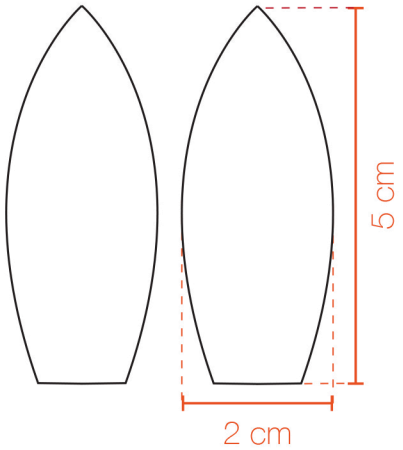

LA TETE

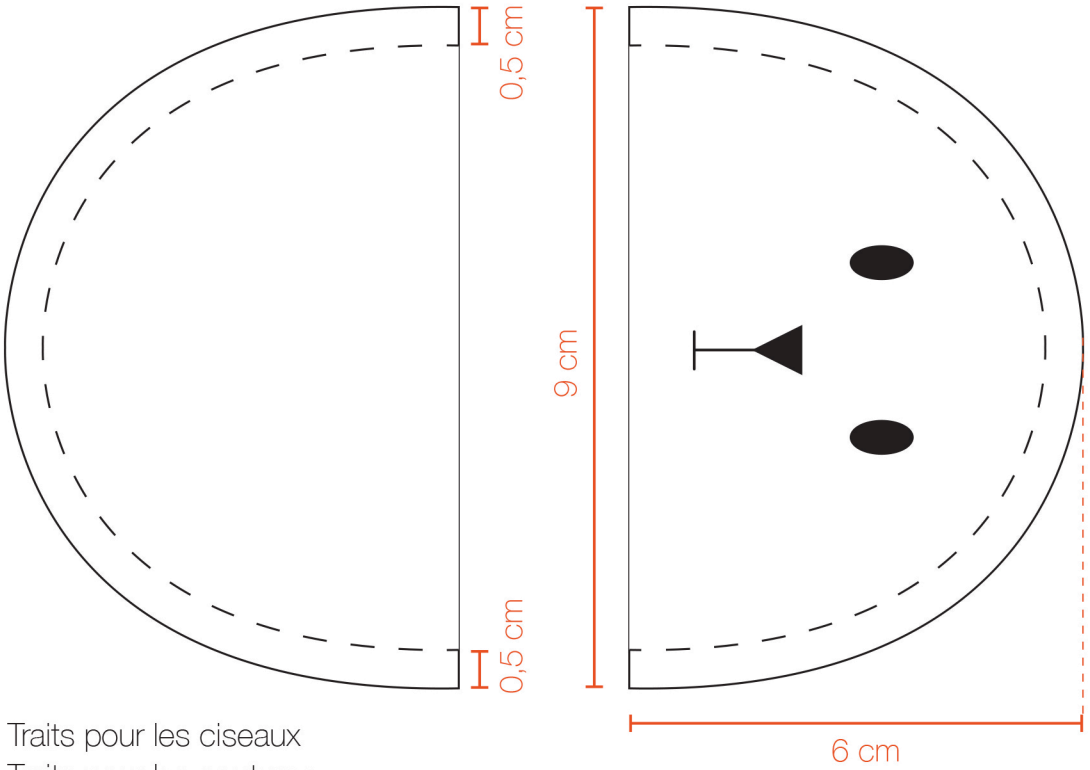

Traits pour les ciseaux

Traits pour les coutures

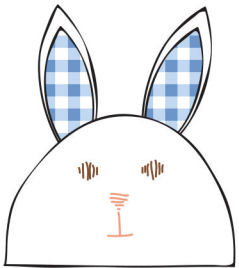

PETITS BEGUINS
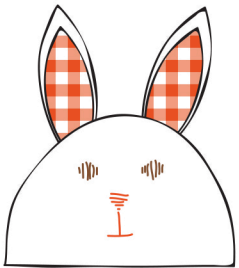
WWW.PETITSBEGUINS.FR